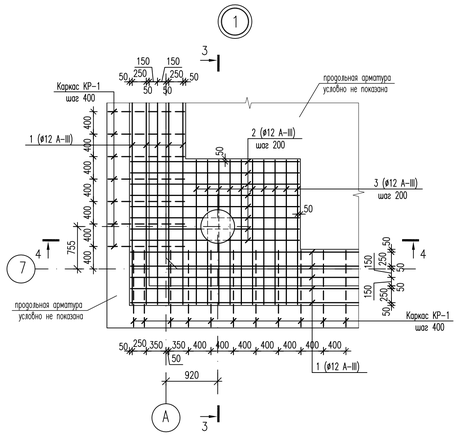

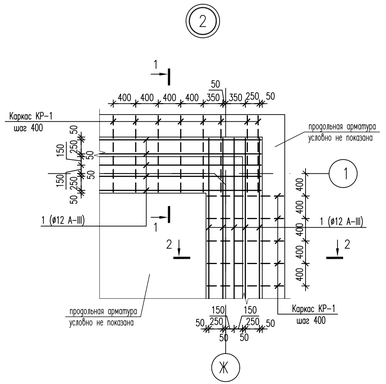

Б-Б

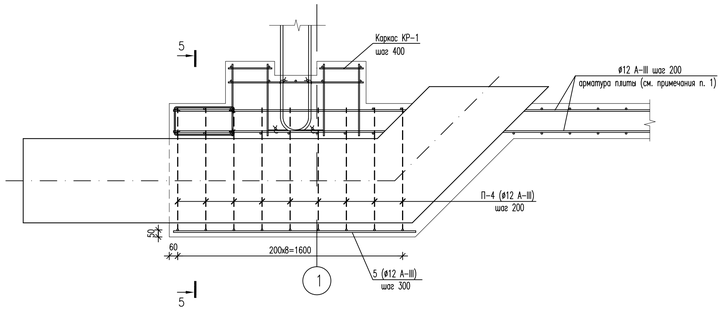

5-5

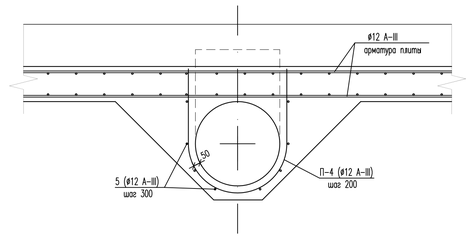

3-3

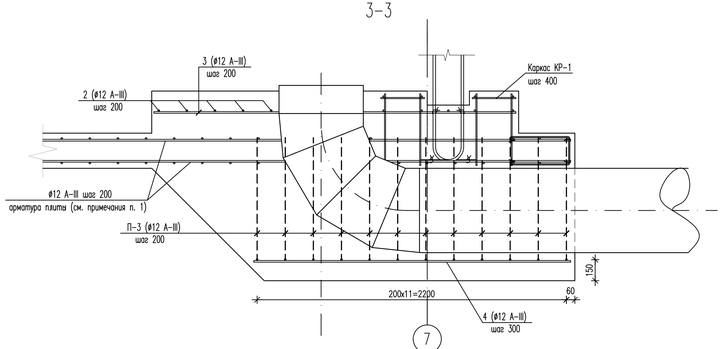

В-В

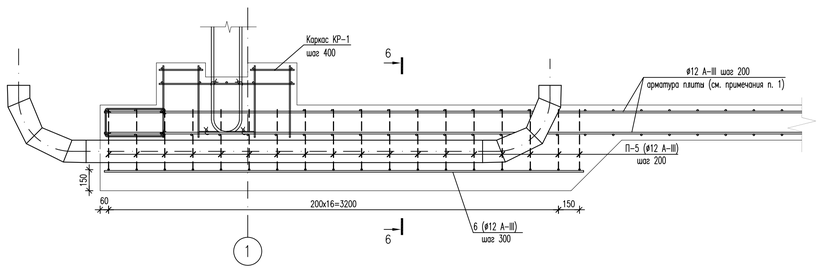

6-6

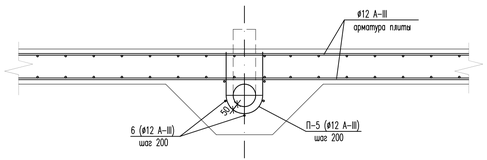

4-4

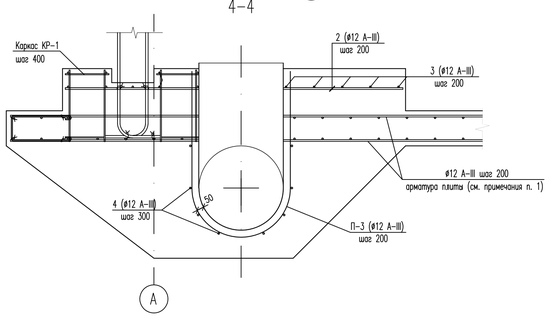

Г-Г

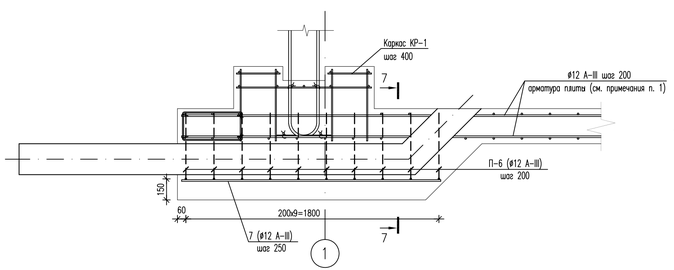

7-7

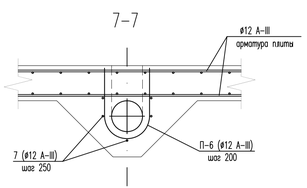

1. В месте прохода трубы арматурные стержни, пересекающие трубу, разрезать, отогнуть и их концы приварить к трубе.
2. Сечения 1-1, 2-2 см. лист КЖ.6а-8.
3. Спецификацию замаркированных элементов см. лист КЖ.6а-7.

						632.В.12-КЖ.6а			
Изм.	Кол. уч.	Лист	N док.	Подпись	Дата	Насосная станция 3-го подъема в микрорайоне Арбекова г.Пенза			
Разраб.		Голубенко С.				Резервуар на 6000 м3	Стадия	Лист	Листов
Проверил		Голубенко А.					Р	9	
ГИП		Матиева							
Гл. констр.		Голубенко А.				Сечения и узлы фундаментной плиты (окончание)	ООО "Гражданпроект"		
Нач. отдела		Голованов							
Н.контр.		Галкина							

Формат А2

Взамен инв. N

Подпись и дата

Инв. N подл.